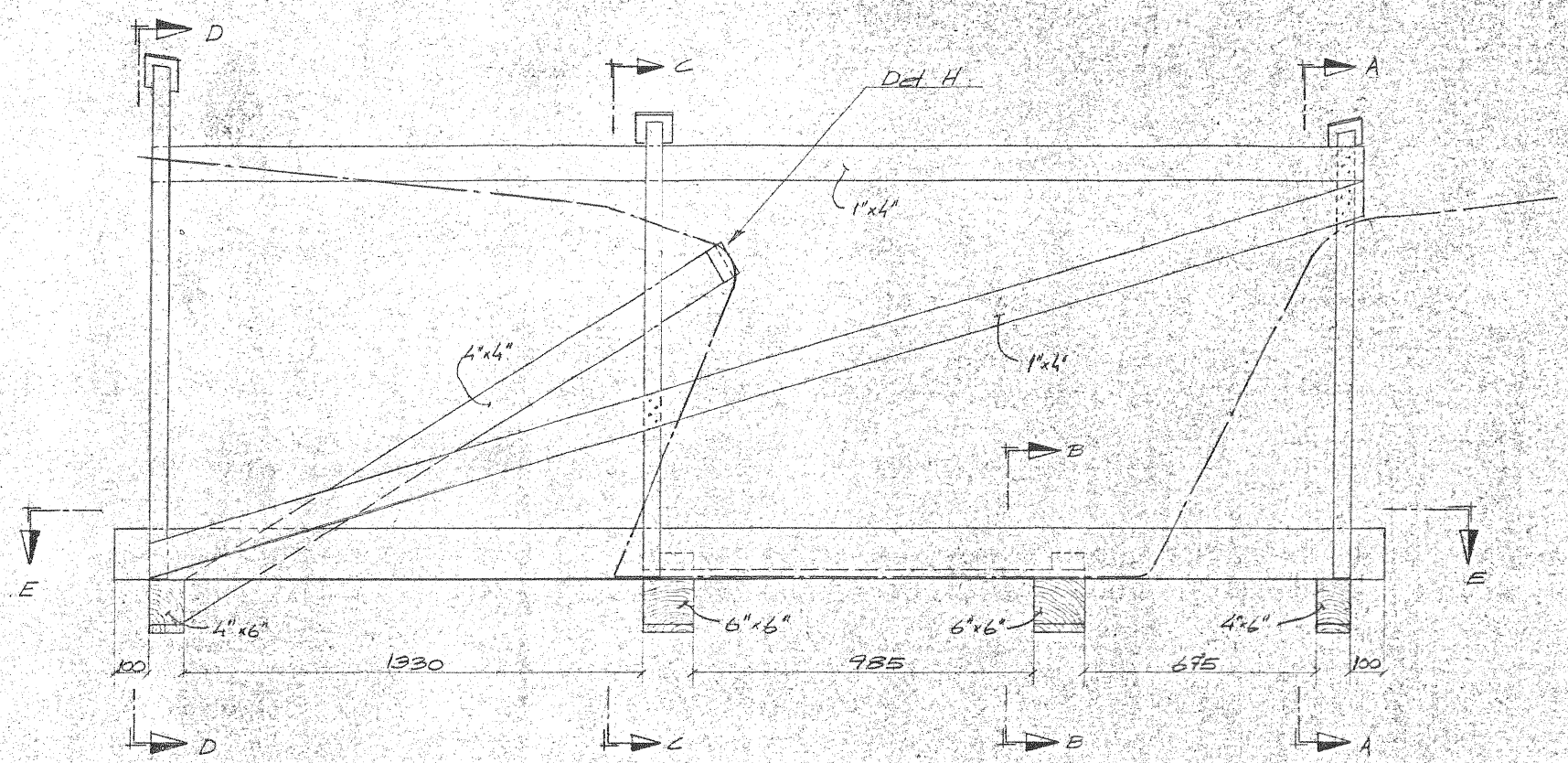

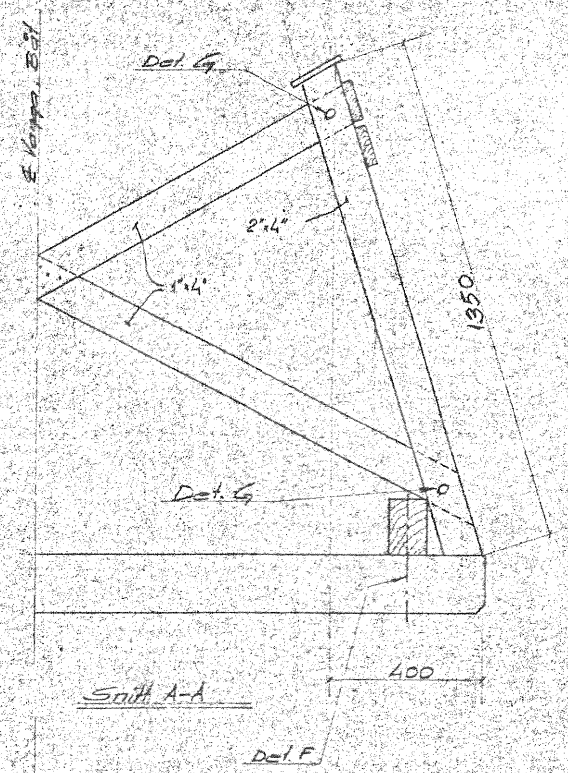

Snitt A-A

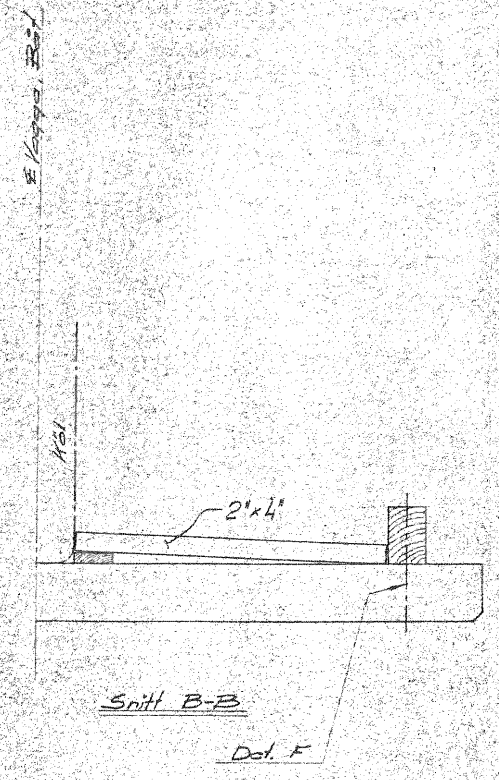

Snitt B-B

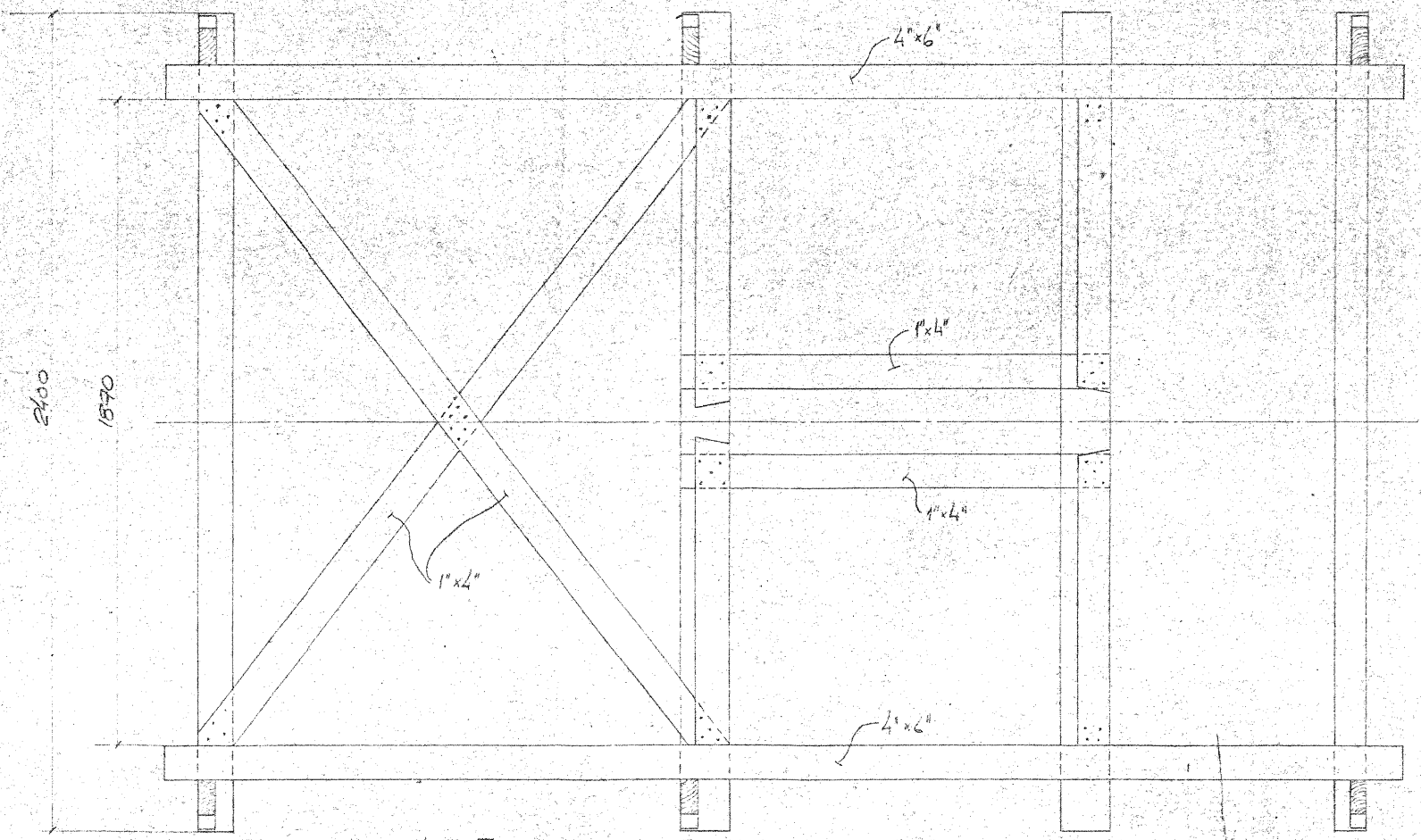

Snitt E-E

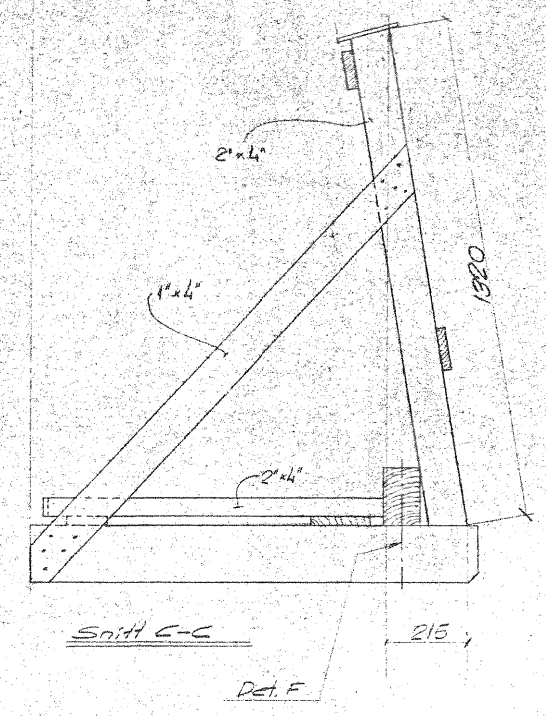

Snitt C-C

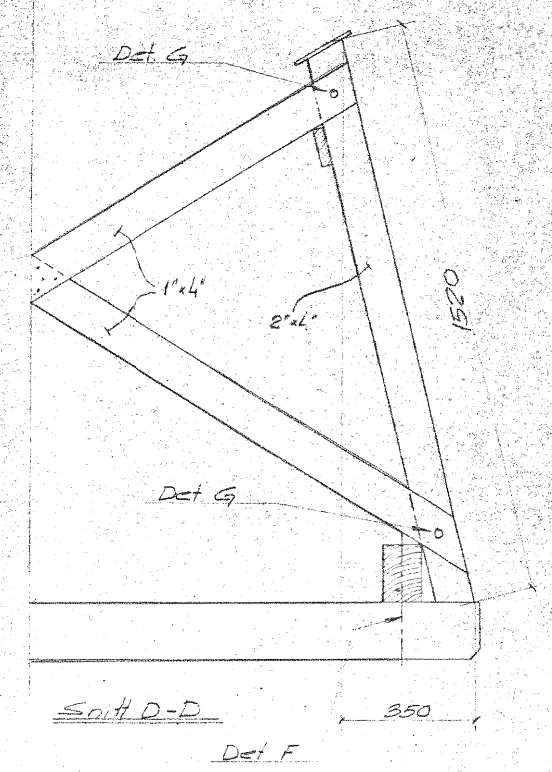

Snitt D-D

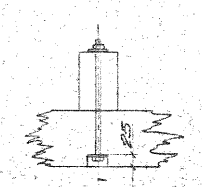

Det. F 8st Skruv
U6S 1/2" UNC x 305
U6M 1/2" UNC
Bricka #50

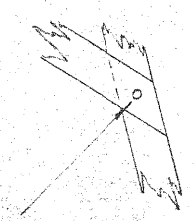

Det. G 8st Vägnsbult
UYBF 3/8" UNC x 5[illegible]
U6M 3/8" UNC
Bricka #22

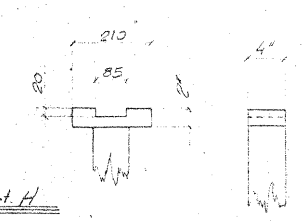

Det. H

Det.-nr	Ant.	Ritn. nr Art. nr	Benämning	Material	Anm.
Konstr.	Ritad RC	Kontr.	Godk.	Skala 1:10	Ersätter / Ersatt av

ALBIN MARIN AB
KRISTINEHAMN

Ballad
Vagga

Det. 73-05-[illegible]
Proj. nr 1-3955007